MAJAR

MANUAL DE USO Y MANTENIMIENTO

LISTADO DE PIEZAS DE REPUESTO

Traducción del manual original

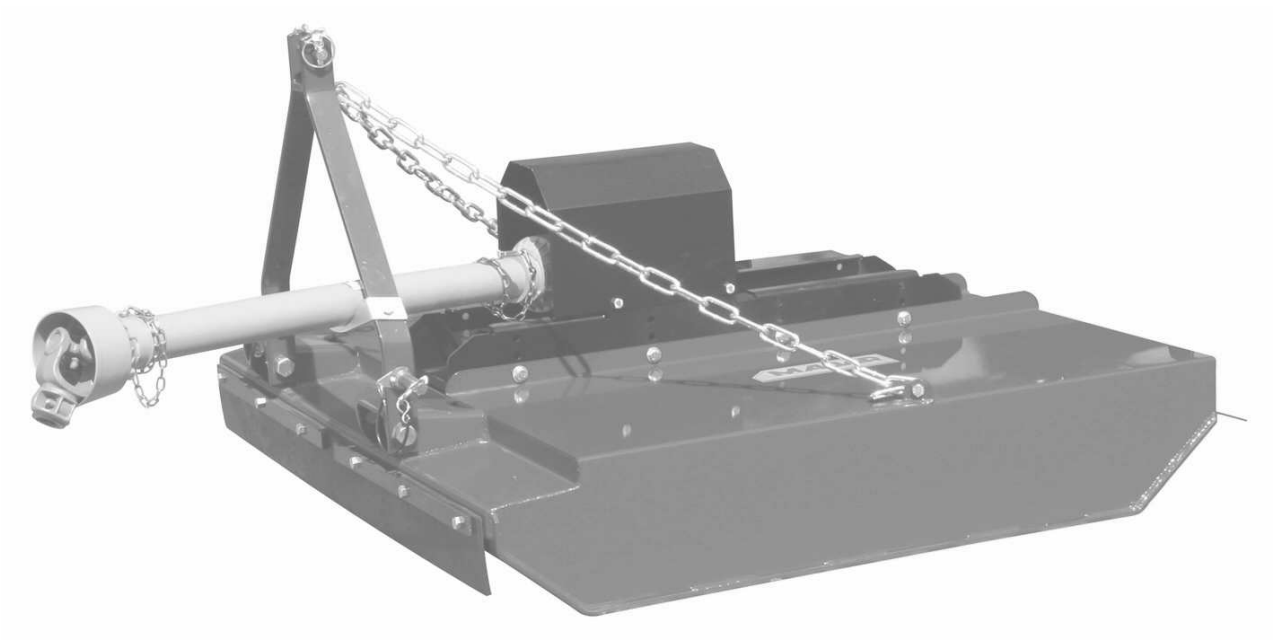

GUADAÑADORA DESBROZADORA
GC90 - GC105 - GC120
GCD90 - GCD105 - GCD120 – GCD150

CE

09-2016

Lea cuidadosamente y completamente este manual de uso antes de utilizar la máquina. Guarde este manual como referencia.

Si no comprende una parte del manual, póngase en contacto con su vendedor o distribuidor MAJAR local o con :

MAJAR
1 Route de Montréal - CS30074
11890 CARCASSONNE Cedex 9
FRANCIA
Teléfono 0033 4 68 25 38 16

TABLA DE CONTENIDO

PRÓLOGO……..... 2
DATOS TÉCNICOS……..... 3
LISTE DES VERIFICATIONS..... 3
REGLAS DE SEGURIDAD……..... 4
ETIQUETAS DE SEGURIDAD……..... 5
INSTALLACIÓN Y PUESTA EN MARCHA..... 6
AJUSTE Y UTILISACIÓN……....7
MANTENIMIENTO POR USUARIO.... 9
PAR DE APRIETE……..... 10
AVARÍA Y REMEDIO..... 11
DECLARACIÓN CONFORMIDAD…. 11
GARANTÍA..... 12
LISTA DE PIEZAS DE REPUESTO ... 13

PRÓLOGO

Lea esta manual y el manual de la transmisión antes de utilizar la guadañadora, las informaciones que da le permitirán realizar un trabajo de qualidad en condiciones de seguridad. Si las informaciones no son suficientemente claras, le rogamos de contactar nuestro servicio técnico.
La seguridad al empleo de la máquina depende de la manera de utilización con las limitaciones explicadas en este manual. Deberían conocer y seguir todas las reglas de seguridad de este manual y del tractor.
La máquina que ha adquirido ha sido diseñada y fabricada para darle mejor satisfacción. Tal como ocurre con cualquier aparato mecánico, la máquina necesita limpieza y mantenimiento. Lubrique como indicado. Siga las reglas y informaciones de seguridad de este manual y en las etiquetas de seguridad de la desbrozadora y del tracteur.
Para el mantenimiento, su revendedor MAJAR posee la competencia y las piezas originales para satisfacer sus necesidades.
Especifique a continuación el número de modelo y el número de serie de su máquina.

MODELE : . . . . . N° DE SERIE: . . . . . .

En aras del progreso constante, la empresa MAJAR se reserva el derecho de modificar las máquina sin introducir estos cambios en las máquinas vendidas previamente. as ilustraciones características de ese manual pueden variar ligeramente de su máquina debido a las modificaciones en la producción.
Ninguna parte de esa noticia de uso pueda duplicarse, copiarse o divulgarse por cualquier medio sin autorisación escricha de MAJAR.
A lo largo del manual, los lados izquierdo y derecho así que adelante y atrás son determinados estando sentado en la paza del conductor.
El término IMPORTANTE se utiliza para indicar que una falla puede causar daños. Los términos ADVERTENCIA y PELIGRO se utilizan con el símbolo alerta seguridad para indicar el nivel de peligro por su seguridad.

Ese símbolo quiere decir: atención, esté atento, su seguridad está en peligro. Recuerda los l rappelle las instrucciones de seguridad o llama su atención sobre las prácticas peligrosas que pueden provocar lesiones o incidentes de funcionamientos.

ADVERTENCIA llama su atención sobre un recordatorio de las reglas de seguridad que pueden causar lesiones si nadie observa.

PELIGRO llama su atención sobre un recordatorio de las reglas de seguridad que pueden causar perjuicios irreparables o la muerte si las buensas precauciones no son adaptadas.

CARACTERÍSTICAS GENERALES
GUADAÑADORA GC90-105-120 y GCD90-105-120-150

Referencia	Potencia aconsejada	Largo de corte	Velocidad Toma de fuerza	Velocidad de cuchillas	Nombre de cuchillas	Altura de corte	Eyección	Peso KG
GC 90	15/25 CV	90 cm	540 tr/min	1500 tr/min	2	5-12 cm	Trasera	100
GC 105	15/25 CV	105 cm	540 tr/min	1500 tr/min	2	5-12 cm	Trasera	120
GC 120	15/25 CV	120 cm	540 tr/min	1500 tr/min	2	5-12 cm	Trasera	130
							Trasera	
GCD 90	15/25 CV	90 cm	540 tr/min	1000 tr/min	2	5-12 cm	Trasera	130
GCD 105	20/30 CV	105 cm	540 tr/min	1000 tr/min	2	5-12 cm	Trasera	150
GCD 120	25/40 CV	120 cm	540 tr/min	1000 tr/min	2	5-12 cm	Trasera	165
GCD 150	30/50 CV	150 cm	540 tr/min	1000 tr/min	2	5-12 cm	Trasera	220

Sentido de rotación de la toma de fuerza del tractor: Sentido horario cuando se encuentra frente al eje de salida del tractor

OPCIONES
ROUE GC: Juego de 2 ruedas de control de profundidad
LCF: Limitado de fricción.
ROUELIB: Rueda libre.

LISTA DE VERIFICACIONES

AL CONCESIONARIO REVENDEDOR
El montaje, la instalación y la puesta en marcha de la máquina es responsabilidad del revendedor MAJAR.
Lea el manual d'uso y mantenimiento así como las reglas de seguridad. Asegúrese de que los puntos indicados en la lista de verificaciones hayan sido averiguado antes de la entrega y a la entrega y posiblemente corrigido antes de entregar la máquina a su propritario.

VERIFICACIONES ANTES DE LA ENTREGA
Asegúrese de que todas las pantallas, rejillas y garantes de seguridad sean en su lugar y en buen estado.
Asegúrese de que todos los tornillos y pernos se aprietan (véase el cuadro).
Asegúrese de que las etiquetas de seguridad siguen donde corresponden.
Lubrifique los engrasadores y la máquina.
Asegúrese de que la máquina funciona correctamente.
Compruebe la transmisión

VERIFICACIONES A LA ENTREGA
Muestre al cliente como realizar el enganche y los reglajes de la herramienta.
Explíquele la importancia de la lubricación y muéstrale los puntos de lubricación.
Muéstrale los dispositivos de seguridad, rejillas, garantes, así como los opciones.
Presente al cliente el manual de uso y mantenimiento, pídele que lo conozque.
Explique al cliente que cuando circula por la carretera, tiene que utilizar la adecuada señalización.

ADVERTENCIA

Algunas ilustraciones pueden mostrar la máquina sin pantallas o escudos. Nunca utilice la máquina sin estos dispositivos

*Aprenda a parar la máquina en caso de urgencia. Lea este manual y el del tractor.
* No autoriza a nadie a utilizar esta máquina si no ha leido y entendido este manual.
* No autoriza a los niños a utilizar esta máquina.
*Use siempre equipo para proteger la cabeza, los ojos, los oídos, las manos y los pies cuando utilice esta máquina.
* Lleve siempre ropa ceñida para evitar que las piezas en movimiento le atrapan.
* Limpe el lugar de obras de las ramas, piedras o redisuos que se pueden estar proyectados y causar lesiones o daños.
* Trabaje siempre a la luz del día o con buena luz artificial.
* Asegúrese de que las etiquetas de seguridad están ajustadas y se encontrarán en buen estado.
* Limpie las acumulaciones de lodo y residuos.
* Asegúrese de que la máquina está en buenas condiciones de trabajo antes de usarla.
*Asegúrese de que las pantallas, las rejillas y escudos están ajustados y se encontrarán en buen estado
* No utilice la máquina en zonas donde no pueda tener a distancia a las personas o animales que las proyecciones no les alcancen.
* Si el tractor es equipado de un arco, ponga la cintura de seguridad.
*Asegúrese de que no hay personas ni obstáculos detrás antes de retroceder.
*No arrancar o parar bruscamente en las pendientes.
*No utilice la máquina en pendientes pronunciadas.
*Reduzca su velocidad en las pendientes y cuando gira para evitar la pérdida de control.
* Sea prudente cuando bordea taludes o zanjas.
* Cuidado con los agujeros u otros accidentes de terreno cuando trabaja en terrenos irregulares.
* Desembrague la toma de fuerza, pare el motor, ponga el freno de estacionamiento y retire la llave de contacto antes de efectuar cualquier intervención de ajuste, de mantenimiento o de desmontaje en la máquina.
* No autoriza a nadie en la cabina del conductor durante la realización de adjuste, mantenimiento o desmontaje en la máquina.
* Compruebe periódicamente el apretado de los pernos.
* Durante maniobras en pendientes, se desplace siempre subiendo y bajando, nunca a través de la pendiente.
*Place las ruedas conforme al adjuste del recorrido el más largo para aumentar la estabilidad del tractor.
*Evite los terreplenes inestables, las rocas y agujeros ; pueden ser peligrosos durante el desplazamiento.
* Evite los cables aéreos, las lineas de alta tensión y obstáculos. Un contacto con las líneas de alta tensión provoca una electrocución o la muerte.
*Active todos los equipos de seguridad.
*Maneje los mandos estando correctamente sentado en frente de los mandos.
* Compruebe visualmente las fugas hidráulicas y las piezas perdidas o dañadas. Efectúe las reparaciones necesarias antes cualquier maniobra.
* Asegúrese con las autoridades competentes de que el enganche se ajuste a la legislación.

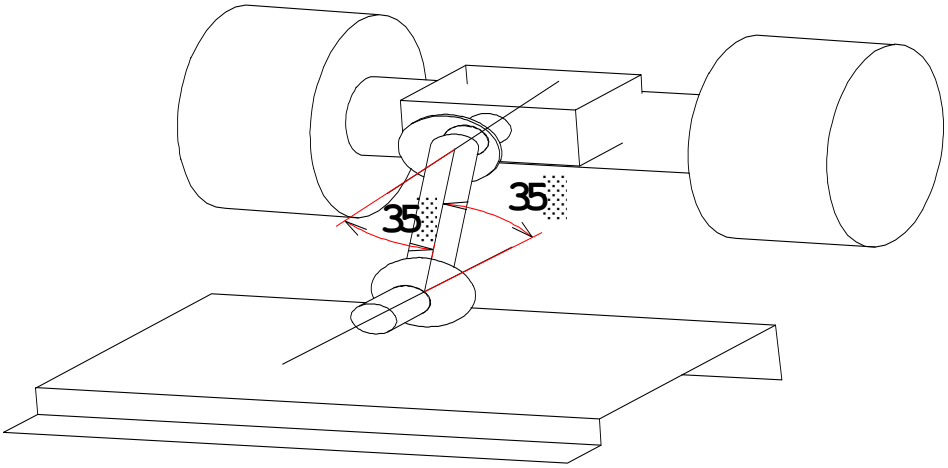

ÁNGULOS MAXIMALES DE LA TRANSMISIÓN A NUNCA EXCEDER

ETIQUETAS DE SEGURIDAD

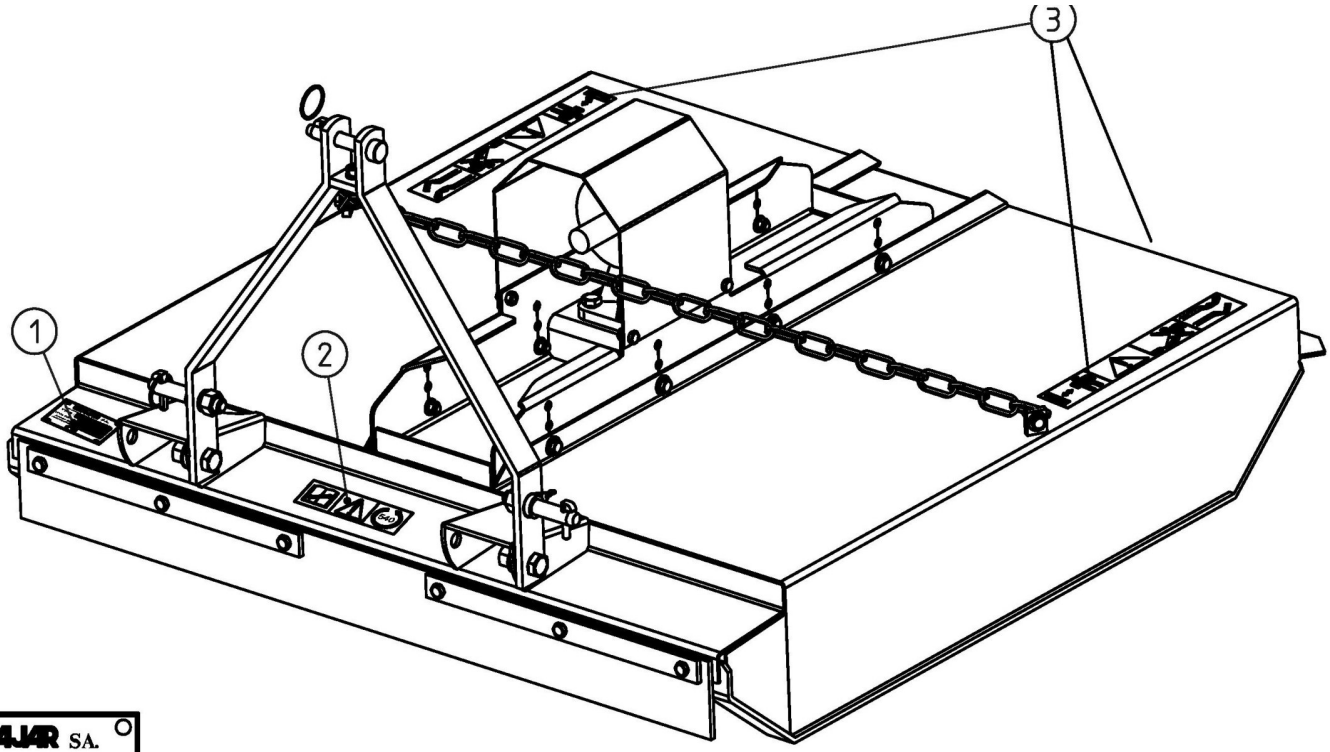

Placa de identificación

Lea attentivamente el manual de esa máquinha antes de usarlas

Comprobar velocidad y sentido de rotación de la toma de fuerza del tractor

Alejarse de la máquina

Riesgo de proyección de objetos

Riesgo de lesiones al pie o en la mano

Reemplazar inmediatamente si están dañadas

INSTALLACIÓN Y PUESTA EN MARCHA

La installación y puesta en servicio de la herramienta son responsabilidad del revendedor MAJAR. La fresadora rotativa se debe entregar completamente ensamblada, lubricada y ajustada por las condiciones del uso normales

ADVERTENCIA **Lleve siempre calzado de seguridad, elementos de protección para los ojos, las orejas y las manos cuando utilice la máquina.**
No autoriza a nadie a la cabina del conductor cuando engancha y ajusta la máquina.

ENGANCHE DE LA MÁQUINA

• MONTAJE DE LOS EJES INFERIORES

Plazando los ejes de brazos inferiores con la punta hacia fuera, la distancia total de los brazos es de 73 cm (3).

Plazando los ejes de brazos inferiores con la punta hacia fuera, la distancia total de los brazos es de 49 cm (4).

Montaje de los ejes: Montar la potencia del enganche 3 puntos en las placas del lado derecho (3). La guadañadora está centrada detras del tractor.

Montaje deportado: Montar la potencia del enganche 3 puntos en las placas del lado izquierdo (4). La guadañadora está deportada de 15 cm hacia la izquierda del tractor. Este dispositivo cortar lo más cerca posible al lado exterior del neumático irquierdo.

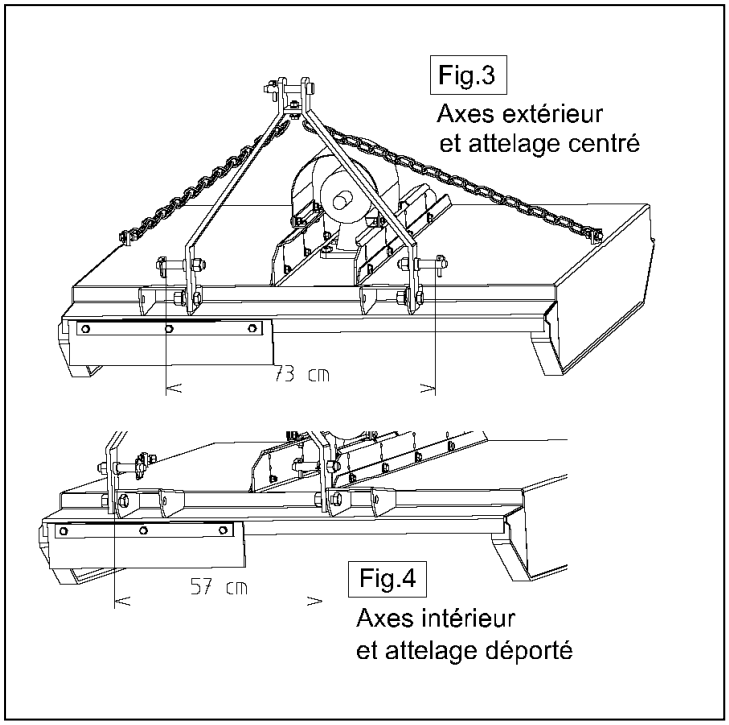

Fig.3
Axes extérieur
et attelage centré

Fig.4
Axes intérieur
et attelage déporté

• ENGANCHE

• Retroceder el tractor hasta que los brazos inferiores sean a algunos cm ddel los ejes inferiores de cada lado (A).

• Pare el motor, ponga la transmisión en punto muerto, accione el freno a mano y retire la llave de contacto.

• Enganche los brazos inferiores asegurando con pasadores. Ajuste los brazos para que desviación transversal sea de 4 cm y que la máquina sea paralelo al suelo.

• Enganche el 3° puntos asegurando con pasador. Ajuste la barra del 3 punto que las cadenas estén ligeramente tensadas. Eso permite a la guadañdora de seguir los desniveles del suelo.

Los dispositivos de seguridad (Rueda libre , limitador de fricción ..) deben situarse obligatoriamente en el lado de la máquina.

• **PUESTA EN MARCHA DE LA TRANSMISIÓN CARDÁN**

PELIGRO

Otras informaciones detalladas se encuentran en la noticia especifica del cardán que forma parte integrante de la documentaciones de seguridad y que debe leer atentamente. En caso de discordancia con lo que sigue, siga las instrucciones de la noticia especifica de cardán.

Ajuste de largo de la transmisión:

Con la machine acoplada al tractor, buscar la posición del enganche donde la transmisión es la más plus larga, asegurarse desmontado la transmisión que quede al menos 15 cm en esa posición.

Busquar la posición del enganche donde la transmisión es la más plus corta y asegurarse de que quede 4 cm suplementarios. Cortar si necesario el árbol de transmisión, cortar los proyectores 0.5 cm más plus corto para facilitar el montaje. Lubricar el corredizo de tubos antes montaje.

Estas operaciones son generalmente detalladas en la noticia especifica del cardan.

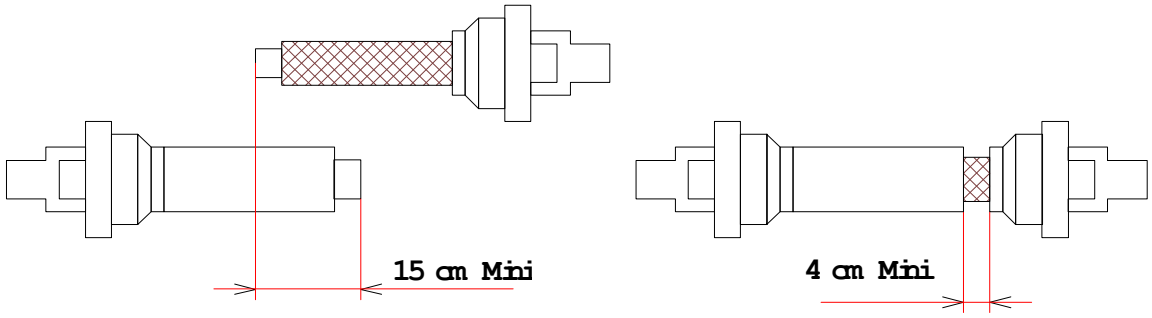

Puesta en marcha de la transmisión:

Conecte la transmisión en la caja de transmisión de la fresadora, asegúrese de que los pasadores o pernos de seguridad sean puestos en la ranura del árbol. Conecte de la misma manera del lado del tractor y asegúrese de que las dos extremidades de la transmisión sean bloqueadas. Atar los protectores de la transmisión del lado del tractor y del lado de la herramienta para que no gire con ella.

Asegúrese relevando lentamente que ninguna pare de la fresadora o del tractor entre en contacto con la transmission durante la desviación del elevador.

AJUSTES Y UTILISACIÓN

Asegure la fijación de toda la tornillería como en la table al fin del manual.

La seguridad es una de las preocupaciones principales en la concepción y fabricación de herramienta.
No obstante, todos los esfuerzos del constructor pueden perderse por el descuido de los usuarios.
La prevención de accidentes dependen de la prudencia y de la formación del personal encargado del uso y del mantenimiento de la máquina.
Lo mejor dispositivo de seguridad es un usuario prudente y informado.

El usuario de esa máquina es responsable del uso en seguridad. Debe ser qualificado o formado al empleo de esa máquina y debe igualmente conocer el tractor. Lea todas indicaciones de seguridad.

⚠ ADVERTENCIA

No usar nunca la máquina sin efectuar las operaciones descritas en el capítulo « mantenimto diario »

Esa máquina está prevista por la labranza de la tierra. No está prevista por un enganche en otros medios de potencia o peso inadecuados, para trabajar en suelos pour travailler sur des sols excesivamente pedregosos, para cortar objetos duros, piedras, desechos. No se usa para transportar personas o material.

• AJUSTE DE LA PROFUNDIDAD DE CORTE

La altura de corte hauteur de coupe se arregla según el resultado que quiere obtener, y también según la altura de hierba. No quitar más de un tercio de la altura de hierba, eso provoquería un mala qualidad de corte. Ajustar al más alto durante el primer corte (5) .(ver capítulo « corte »)

Ajuste de la partida central: Poner la guadañadora al suelo, parar el tractor y poner la transmisión.
Poner los bulones y arandelas (B). Desbloquear los bulones (A) y (C), poner tuercas dejando los tornillos en plaza.
Apoyar firmemente la partida central quitando los tornillos (C), pivotarla y remplazar los tornillos al agujero superior o interior. Misma operación en los tornillos (A).
Remplazar los tornillos (B), montar mas arandelas y tuercas, y apretar firmemente como indicado en la tabla de par de apriete al final del manual.

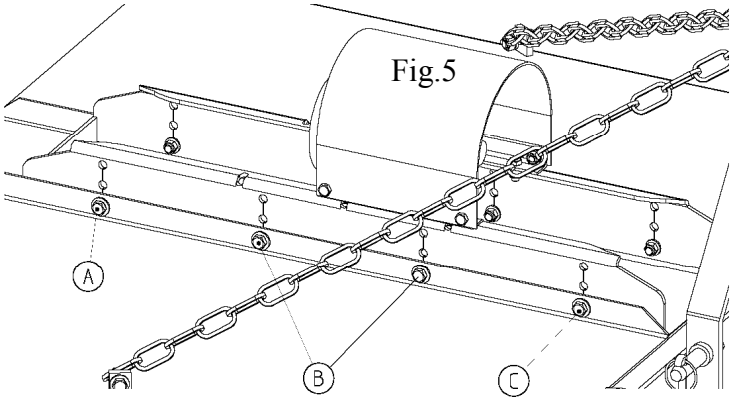

Fig.5

⚠ Si ha bajado la altura de corte, efectuar una prueba de levamiento para asegurarse de que la transmisión no entre en contacto con el chasi de la guadañdora.

UTILISACIÓN

⚠ ADVERTENCIA

Llevar siempre ropa ceñida para evitar que las piezas en movimiento le atrapan. Llevar siempre zapatos de seguridad y equipo para proteger los ojos, los oídos, las manos para que protege frente al polvo.

⚠ PELIGRO

No dejar a los niños a utilizar esta máquina.
No utilice la máquina acerca depersonas objectos animales que las proyecciones podrían alcancer.
Nunca No efectuar ajuste o intervenciones cuando una persona se encuentra en el puesto de mando del tractor.
Solo el conductor debe encontrarse en el tractor.

• EMBRAGUE DE LA GUADAÑADORA

El mando de la toma de fuerza embraga la guadañadora; el motor al ralentí, embragar la toma de fuerza progresivamente y aumentar hasta la velocidad nominal indicada al tablero de instrumentos del tractor.

No embragar la guadañadora con el motor a la máxima aceleración ; porque sería un esfuerzo demasiado importante que causaría fallas.

No sobrepasar la velocidad de la toma de fuerza nominal (540tr/min), eso causaría daños o lesiones irreparables.

• CORTE

La velocidad de corte recomendada está entre 3 y 10 km/h y depende estrechamente de la altura de la hierba a cortar. Cuando entienda la velicidad del motor disminuir, reducir su velocidad hasta quae el motor vuelva al máximo permitido (540tr/min).

Una guadañadora con cuchillas afiladas requiere menos energía.

Cortar más alto la primera vez para descobrir objectos escondidos y evitar proyecciones. No suponer que el terreno está, asegurarse.

Evitar cortar en pendientes, cortar de preferencia montando y bajando.

ATASCO: Cuando la baja el régimen del motor moteur persiste a pesar de la parada de velocidad, la quantidad de hierba es demasiado importante lo que provoca atasco:

Desembragar la toma de fuerza y poner en punto muertot – Esperar la parada completa de las piezas en movimiento – Levantar la guadañadora y parar el motor – Poner el freno y retirar la llave de contacto

PELIGRO

Apoye debajo del chasi para evitar fallo del levamiento hidráulico – Retirar la acumulaciones de hierba debajo de la guadañadora – Bajar la máquina – Hágalo funcionar vacío en la partida cortada para sur une partie déjà tondue pour verificar el funcionamiento.

MANTENIMIENTO POR USUARIO

PELIGRO

Antes de realizar el mantenimiento o reparaciones en la máquina, apague el motor, ponga el freno a mano y retire la llave de contacto. No autoriza a nadie en la cabina del conductor.

MANTENIMIENTO DIARIO ANTES DE EMPEZAR EL TRABAJO

• **Protectores:** Compruebe el estado de la goma, tapas de la transmisión y de la caja gran ángulo.

• **Lubricación:** no dejr la grasa en exceso al rededora de las piezas. Limpiar los grasadores y dar un o dos golpes de engrasador.

• **Apretado de los bulones:** asegurarse de que todos los tornillos estan correctamente apretados. Los vibraciones de la guadañadora tienen tendencia a aflojar tornillos y tuercas. Ver tabla par de apriete al final del manual.

• **Nivel de aceite en la caja gran ángulo:** asegurarse de que el aceite está al nivel del tapón (A), si necesario rellenar por el tapón (B).

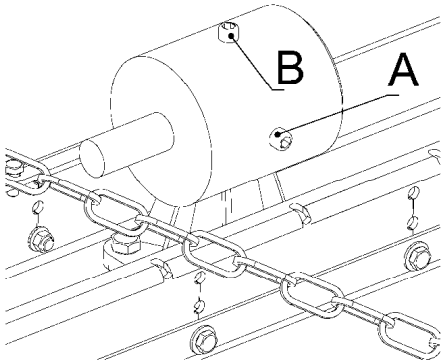

Utilizar aceite 80W90 A.P.I G.L4 o 5. **El primer cambio de aceite se realiza después 50 horas. Los siguientes después de 500 horas.**

• **Cuchillas:** verificar las cuchillas.
No deben estar retorcidas Celles-ci ne doivent pas être tordues, dañadas o usadas. Una cuchillas dañada puede causar un desequilibrio, vibraciones importantes que provocarán fallo de la tranmisión y del chasi.
Una cuchilla usada provoca un mal corte y necesita más energía.

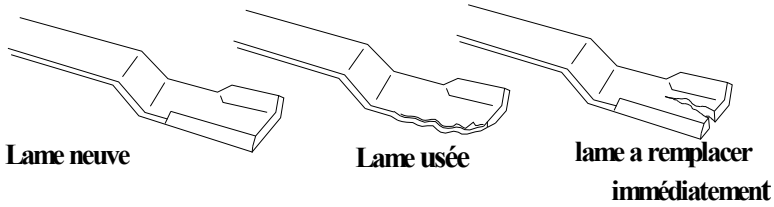

• **Desmontaje de las cuchillas:**

ATENCIÓN Las cuchillas son cortantes y pueden causar daño , siempre llevar guantes protectores para no cortarse.
Levantar la guadañadora al máximo con una eslinga o el levamiento del tractor, bloquear para evitar fallos. Parar el motor, poner el freno a mano y retirar la llave de contacto. **No dejar a nadie acercarse de la cabina del conductor.**
Siempre cambiar dos cuchillas para evitar desequilibrio de la parte giratoria que provocaría vibraciones y degradación rapidal de la máquina.

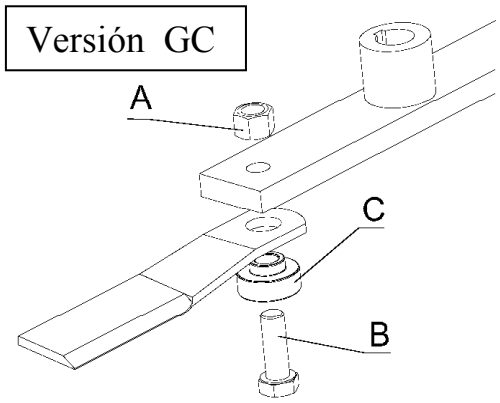

Destornillas la tuerca seguro (A) teniendo el tornillo (B) con una llave. Retirer el tornillo, la cuchilla y el anillo (C).
Antes del reensamblaje: Verificar el tornillo y reemplazar si necesario por una pieza de origen. No reemplazar con otras piezas que no tengan las mismas caracteristicas. **Debe reemplazar obligatoriamente a tuerca seguro A y el anillo.** (el montaje y desmontaje destruya el anillo nilón de la tuerca.)
Reensamblaje: Asegurarse de que el filo cortante de la cuchilla está orientada por el buen lado, replazar el tornillo cabeza debajo, anillo y cuchilla. Apretar firmemente la tuerca y verificar que la cuchilla puede pivotar y escamotear. Ver par de apriete.

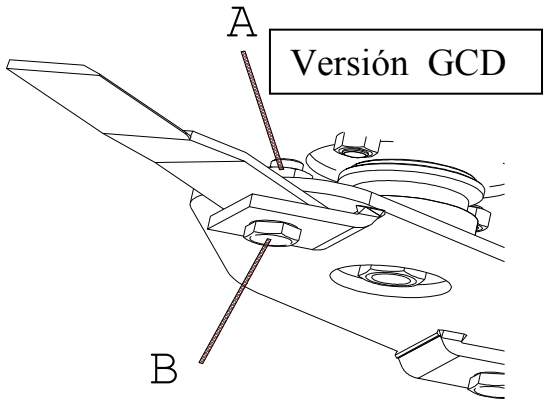

Destornillas la tuerca seguro (A) teniendo el tornillo (B) con una llave. Retirer el tornillo y la cuchilla.
Antes del reensamblaje: Verificar el tornillo y reemplazar si necesario por una pieza de origen. **No reemplazar con otras piezas que no tengan las mismas caracteristicas**. Debe reemplazar obligatoriamente a tuerca seguro, el montaje y desmontaje destruya el anillo nilón de la tuerca.

Reensamblaje: Asegurarse de que el filo cortante de la cuchilla está orientada por el buen lado, replazar el tornillo cabeza debajo y tuerca arriba. Apretar sufisamente para limitar el juego entre cuchilla y el soporte y verificar que la cuchilla puede pivotar y escamotear.

MANTENIMIENTO DESPUÉS DE CADA CAMPAÑA O UNA VEZ AL AÑO

- Limpiar completamente la máquina de acumulaciones de material o residuos que reducen el rendimiento y pueden esconder fuga o fallo.
- Después de limpiar con agua, lubricar la máquina y hacer girar para eliminar el agua acumulada.
- Comprobar la sujeción de los bulones con par de apriete en la tabla.
- Eliminar el óxido y pintar si necesario.
- Comprobar las condiciones generales de la máquina. Asegurarse a mano de que el rotor gira libremente y sin desviación radial. Asegurarse de que no hay juego en el árbol de entrada del la caja gran ángulo ni en la tranmisión de la toma de fuerza.
- Vaciar el aceite contenido en el gran ángulo y rellenar hasta el nivel.
- Comprobar las fugas de aceite eventuales, apretar el tapón y cambiar los sellos si necesario.

PAR DE APRIETE

Diámetro del tornillo(mm)	tamaño de la llave (mm)	Par de apriete (daN.m)
8	13	2.5
10	16/17	5
12	18/19	8.5
14	21/22	13
16	24	21.5
20	30	43.5

AVARÍA Y REMEDIO

PROBLEMA	CAUSA	REMEDIO
La guadañadora no corta	Las cuchillas están agarrotadas	Aflojar las cuchillas
	Las cuchillas sin filo	Afilar o cambiar las cuchillas
	La guadañadora está atascada	Desatascar la guadañadora
	El gran ángulo está dañado	Revisar por el revendedor
La hierba está mal cortada	Las cuchillas sin filo o dañadas	Afilar o cambiar las cuchillas
	Velocidad de cuchillas insuficiente	Aumentar el régimen motor
	Velocidad de avance demasiada alta	Reducir la velocidad
	La hierba está desmasiada alta	Cortar varias veces
El conjunto de la transmisión hace ruido	Cojinetes usados o dañados	Cambiar cojinetes
La guadañadora vibra	Cuchilla rota o desequilibrada	Equilibrar o cambiar cuchilla
	Cojinetes dañados	Cambiar cojinetes
	Mala velocidad de toma de fuerza	Verificar velocidad
	Transmisión dañada	Verificar transmisión

DECLARACIÓN C.E DE CONFORMIDAD

Las letras CE que lleva esta máquina en la placa de indentificación cumple la directiva sobre máquinas 2006/42/CE modificada.

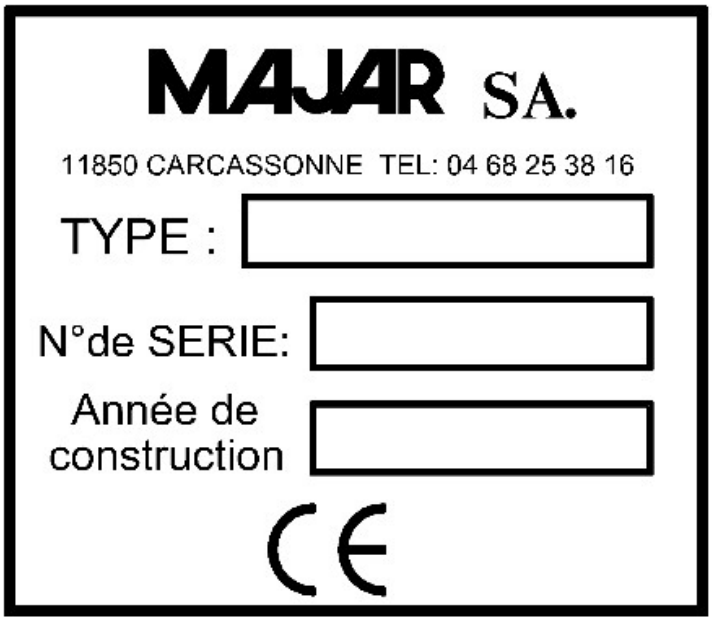

El Director,
Mr Checa

GARANTÍA

Cada producto nuevo construido por MAJAR SA está garantizado según los terminos siguientes, contra las fallas de construcción y montaje y/o de materiales con uso correcto durante 1 año.

1° Esta garantia está limitada al cambio de piezas defectuosas según MAJAR, durante 1 año a partir de la fecha de compra.

2° Todas las piezas solicidadas de garantía deben enviarse a MAJAR por inspección, reparación o reemplazo transporte pagado con prueva de compra de la máquina, n° de serie y embalado cuidadosamente a fin de permitir la protección.

3° La máquina debe haber sido dañada, reparada o mantenida sin autorización de MAJAR. La máquina no debe ser accidentada, mal utilizada, maltratada o utilizada al contrario de las instrucciones de este manual.

Esta garantía no obliga MAJAR o su reprensentante a reembolsar la mano de obra o los gastos de transporte de la máquina al reparador.

NINGUNA GARANTÍA SERÁ APPLIQUADA A ESTA MÁQUINA EXCEPTO LA GARANTÍA LEGAL POR DEFECTO OCULTO.

MAJAR NO PODRÁ SER RESPONSABLE DE DAÑOS O GASTOS OCASIONADOS POR LA MÁQUINA, POR EJEMPLO :

1 GASTOS DE ALQUILER DE MATERIAL
2 PERDIDA DE NEGOCIO
3 EXECUCIÓN DE LABOR EFECTUADO NORMALMENTE POR LA MÁQUINA

MAJAR NO ASUME NINGUNA OBLIGACIÓN Y NO AUTORIZA A NADIE A ASUMIR OTRAS OBLIGACIONES QUE EN EL PÁRRAFO ANTERIOR.

Para obtener el nom de su concesionario, contacte :

MAJAR S.A
1 Route de Montréal
CS30074
11890 CARCASSONNE
Cedex 9
FRANCIA

LISTADO DE PIEZAS DE REPUESTO

Con arreglo al artículo L.111-3 del código de consumo y de su decreto de aplicación n°2014-1482 del 9 de diciembre de 2014, la duración, después de la fecha de compra, durante la cual las piezas sueltas para la utilización del material MAJAR son disponibles en el mercado, está fijada a **7 años**.

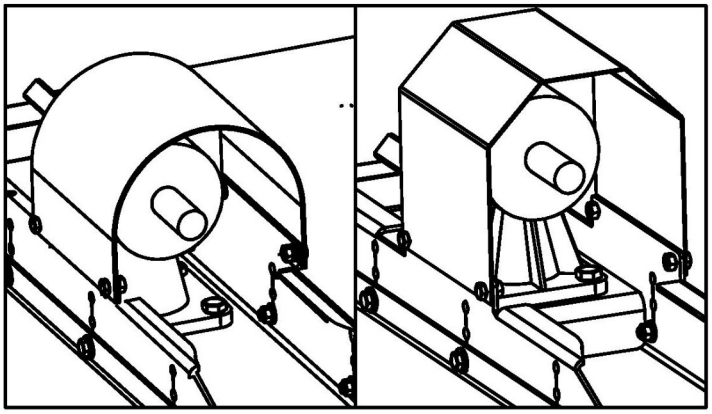

GCD

GC

MAJAR

GIROBROYEUR

GC90-105-120 GCD90-105-120-150

04-2008

34	1	Support cardan	185435	185435	185435	185435	185435	185435	185435
33	2	Vis HM20x60/36 classe 10-9				9961946	9961946	9961946	9961946
32	1	Goupille	9907019	9907019	9907019	9907019	9907019	9907019	9907019
31	1	Chaine	080542	080542	080542	080542	080542	080542	080542
30	8	Vis H12x40/30	9962083	9962083	9962083	9962083	9962083	9962083	9962083
29	1	Clavette 10x8x36	082551	082551	082551				
28	1	Support lame	582165	582171	582171	081808	582222	582222	081902
27	2	Bague	185199	185199	185199				
26	2	Lame	185213	185213	185214	083305	083305	083302	083385
25	5	Ecrou frein H12	9900542	9900542	9900542	9900542	9900542	9900542	9900542
24	2	Plat de bavette	185200	185201	185202	185200	185201	185202	185332
23	1	Bavette	185216	185217	185218	185216	185217	185218	185331
22	4	Ecrou frein H20	9900550	9900550	9900550	9900550	9900550	9900550	9900550
21	2	Rondelle MN20	9908020	9908020	9908020	9908020	9908020	9908020	9908020
20	4	Vis H20x55/55	9962057	9962057	9962057	9962057	9962057	9962057	9962057
19	2	Patte BI	185019	185019	185019	185019	185019	185019	185019
18	2	Axe BI complet	080307	080307	080307	080307	080307	080307	080307
17	2	Goupille et lien Ø10	075568	075568	075568	075568	075568	075568	075568
16	1	Potence	081051	081051	081051	081051	081051	081051	081051
15	1	Axe sup. complet	144101	144101	144101	144101	144101	144101	144101
14	4	Ecrou H10	9900210	9900210	9900210	9900210	9900210	9900210	9900210
13	4	Rondelle W10	9908074	9908074	9908074	9908074	9908074	9908074	9908074
12	4	Vis H10x25	9962011	9962011	9962011	9962011	9962011	9962011	9962011
11	1	Bol GC	185210	185210	185210	185298	185298	185298	185298
10	4	Ecrou Frein H16	9900546	9900546	9900546	9900546	9900546	9900546	9900546
9	4	Rondelle W16	9908068	9908068	9908068	9908068	9908068	9908068	9908068
8	4	Vis M16x45/26	9962048	9962048	9962048	9962048	9962048	9962048	9962048
7	1	Renvoi d'angle	082572	082572	082572	081163	081163	081163	081163
6	1	Partie centrale	185180	185241	185241	582206	582206	582206	582206
5	11	Ecrou M12	9900215	9900215	9900215	9900215	9900215	9900215	9900215
4	11	Rondelle W12	9908069	9908069	9908069	9908069	9908069	9908069	9908069
3	12	Rondelle MN12	9908012	9908012	9908012	9908012	9908012	9908012	9908012
2	8	Vis H12x30/30	9962017	9962017	9962017	9962017	9962017	9962017	9962017
1	1	BATI	582162	582163	582164	582162	582163	582164	582223
REP.	NB.	DESIGNATION	GC90	GC105	GC120	GCD90	GCD105	GCD120	GCD150

MAJAR

GIROBROYEUR

GC90-105-120 GCD90-105-120-150

04-2008

1 Route de Montréal - CS 30074
11890 Carcassonne cedex 9
FRANCIA
Teléfono +33 4 68 25 38 16